Intel® NUC Board Element CMA2GB Quick Start Guide

Intel® NUC Assembly Element

Regulatory Model: CM2GB

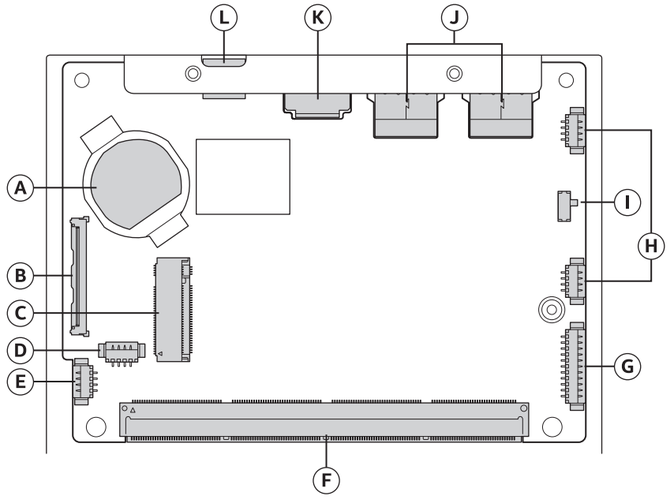

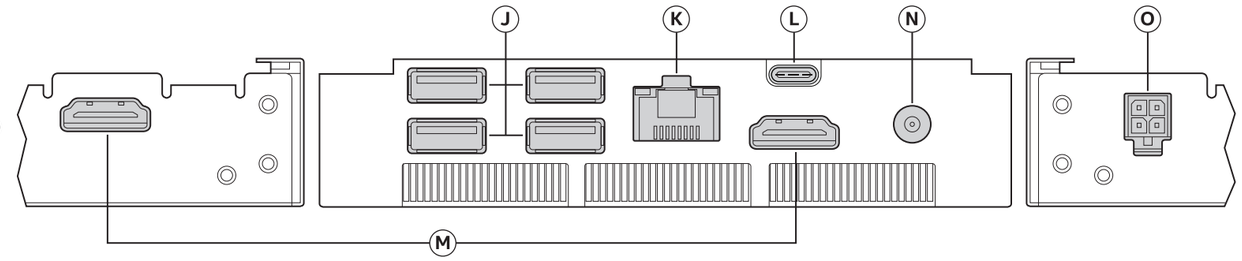

A
Battery
Батерия
电池
電池
Baterija
Baterie
Batteri
Accu
Aku
Akku
Batterie
Autonomie
Akku
Μπαταρία
Akkumulátor
Rafhlaða
Batteria
バッテリー
배터리
Akumulators
Akumuliatorius
Batteri
Bateria
Bateria
Bateria
Bateria
Аккумулятор
BATERIA
Baterija
Batería
Batería
Batteri
Pil
Батерея
البطارية
סוללה

B
eDP Connector
eDP коненктор
eDP 连接器
eDP 連接器
eDP priključak
Konektor eDP
eDP-stik
eDP-aansluiting
eDP konnektor
eDP-liitin
Connecteur eDP
Connecteur eDP
eDP-Anschluss
Σύνδεσμος eDP
eDP csatlakozó
eDP tengi
Connettore eDP
eDP コネクター
eDP 커넥터
eDP savienotājs
eDP jungtis
eDP-kontakt
Złącze eDP
Conetor eDP
Conector eDP
Conector eDP
Разъем eDP
Konektor eDP
Konektor eDP
Conector eDP
Conector eDP
eDP-kontakt
eDP Konektör
З'єднувач eDP
موصل بمعيار eDP
מחבר eDP

C
M.2 Slot
M.2 гнездо
M.2 插槽
M.2 插槽
Utor M.2
Slot M.2
M.2-stik
M.2-sleuf
M.2 ava
M.2-paikka
Emplacement M.2
Emplacement M.2
M.2-Steckplatz
Υποδοχή M.2
M.2 foglalat
M.2 rauf
Slot M.2
M.2 スロット
M.2 슬롯
M.2 slots
M.2 anga
M.2-spor
Gniazdo M.2
Ranhura M.2
M.2 slot
Slot M.2
Разъем M.2
Slot M.2
Reža M.2
Ranura M.2
Ranura M.2
M.2-kortplats
M.2 Yuvası
Роз'єм M.2
فتحة M.2
חריץ M.2

D
System Fan Header
Конектор за системен вентилатор
系统风扇接头
系統風扇接頭
Priključak za ventilator sustava
Konektor systémového ventilátoru
Systemblæser-header
Systeemventilator
Süsteemi ventilaatori päis
Järjestelmän tuuletinkokooja
Embase du ventilateur du système
Embase du ventilateur du système
Steckleiste für Systemlüfter
Κεφαλή σύνδεσης ανεμιστήρα συστήματος
Rendszerventilátor kivezetés
Tenging fyrir kerfisviftu
Header ventola di sistema
システム・ファン・ヘッダー
Жүйе желдеткішінің хедері
시스템 팬 헤더
Sistēmas ventilatora kolektors
Sistemos ventiliatoriaus jungtis
Systemviftekontakt
Złącze wentylatora systemowego
Conetor da ventoinha do sistema
Conector da ventoinha do sistema
Conector ventilator de sistem
Разъем системного вентилятора
Pätica ventilátora systému
Glava ventilatorja sistema
Colector del ventilador del sistema
Colector del ventilador del sistema
Systemfläktskontakt
Sistem Fanı Başlığı
Роз'єми для вентиляторів
رأس مروحة النظام
ראש חיבור מאוורר מערכת

E
Thermal Solution Fan Header
Конектор за вентилатор за температурно решение
散热方案风扇接头
散熱解決方案風扇接頭
Priključak ventilatora za toplinsku zaštitu
Konektor ventilátoru systému chlazení
Blæser-header med termisk løsning
Aansluiting voor ventilator voor thermische oplossing
Soojustuse lahenduse ventilaatori päis
Lämpöteknisen ratkaisun tuuletinkokooja
Embase du ventilateur de la solution thermique
Embase du ventilateur de la solution thermique
Steckleiste für Lüfter der Wärmelösung
Κεφαλή σύνδεσης λύσης για την απαγωγή της θερμότητας
Hőszabályozási megoldás ventilátorkivezetése
Tenging fyrir hitakerfisviftu
Header della ventola per la soluzione termica
サーマル・ソリューション・ファン・ヘッダー
Жылулық желдеткіш хедері
열 솔루션 팬 헤더
Dzesēšanas sistēmas ventilatora kolektors
Terminio sprendimo ventiliatoriaus jungtis
Thermal Solution-viftekontakt
Wentylator rozwiązania termicznego
Conetor da ventoinha de solução térmica
Conector da ventoinha de solução térmica
Conector ventilator soluție termală
Разъем вентилятора системы охлаждения
Pätica ventilátora tepelného systému
Glava ventilatorja toplotne rešitve
Cabezal del ventilador de la solución térmica
Colector del ventilador de solución térmica
Thermal Solution fläktkontakt
Termal Çözüm Fan Başlığı
Роз'єм для вентилятора системи охолодження
رأس مروحة الحل الحراري
ראש חיבור מאוורר פתרון תרמי

F
300-Pin Connector
300-пинов конектор
300 针连接器
300 針腳接頭
300-pinski priključak
300pinový konektor
Konnektor med 300 ben
300-pins aansluiting
300-haruline konnektor
300-nastainen liitin
Connecteur 300 broches
Connecteur à 300 broche
300-poliger Anschluss
Σύνδεσμος 300 ακίδων
300 tűs csatlakozó
300-Pinna tengi
Connettore a 300 pin
300 ピンコネクター
300 핀 커넥터
300 kontaktu savienotājs
300 kaiščių jungtis
300-pinners kontakt
Złącze 300-stykowe
Conetor de 300 pinos
Conector de 300 pinos
Conector 300 de pini
300-контактный разъем
300-kolíkový konektor
300-pinski konektor
Conector de pin 300
Conector de 300 pines
300-stiftskontakt
300 Pimli Konektör
З'єднувач на 300 контактів
موصل بـ 300 دبوس
מחבר 300 פינים

G
Front Panel Header
Конектор на предния панел
前面板接头
前面板接頭
Priključak za prednju ploču
Konektor předního panelu
Frontpanel-header
Voorpaneelaansluiting
Esipaneeli päis
Etupaneelin kokooja
Embase du panneau avant
Embase du panneau avant
Steckerleiste auf der Frontplatte
Κεφαλή σύνδεσης μπροστινού πλαισίου
Előlapi kivezetés
Tenging fyrir viftu að framan
Header pannello anteriore
フロントパネル・ヘッダー
Алдыңғы тақта хедері
전면 패널 헤더
Priekšējā paneļa kolektors
Priekinio skydelio jungtis
Frontpanelkontakt
Złącze główkowe panelu przedniego
Conetor do painel frontal
Conector do painel frontal
Conector panou față
Разъем передней панели
Pätica predného panela
Glava sprednje plošče
Cabezal de panel frontal
Cabezal del panel frontal
Kontakt för framstycke
Ön Panel Başlığı
Роз'єм на передній панелі
رأس اللوحة الأمامية
ראש חיבור לוח קדמי

H
USB 2.0 Header
USB 2.0 конектор
USB 2.0 接头
USB 2.0 接頭
USB 2.0 priključak
Konektor USB 2.0
USB 2.0-header
Aansluitingen voor USB 2.0
USB 2.0 päis
USB 2.0 -kokooja
Embase USB 2.0
Embase USB 2.0
USB-2.0-Stecker
Κεφαλή σύνδεσης USB 2.0
USB 2.0 kivezetés
USB 2.0 pinnatengi
Header USB 2.0
USB 2.0 ヘッダー
USB 2.0 헤더
USB 2.0 kolektors
USB 2.0 jungtis
USB 2.0-kontakt
Złącze główkowe USB 2.0
Conetor USB 2.0
Conector USB 2.0
Conector USB 2.0
Разъем USB 2.0
Pätica portu USB 2.0
Glava USB 2.0
Cabezal USB 2.0
Cabezal de USD 2.0
USB 2.0-kontakt
USB 2.0 Başlığı
Роз'єм USB 2.0
رأس USB 2.0
ראש חיבור USB 2.0

I
Wireless Enable/Disable Switch
Превключвател за активиране/дезактивиране на безжичната мрежа
无线启用/禁用开关
無線功能啟用/停用開關
Prekidač za omogućavanje/onemogućavanje bežične veze
Přepínač pro zapnutí/vypnutí bezdrátového připojení
Kontakt til aktivering/deaktivering af trådløs forbindelse
Schakelaar voor draadloos in-/uitschakelen
Juhtmevaba lubamine/keelamine
Langaton kytkin
Commutateur sans fil d'activation/de désactivation
Commutateur d'activation/désactivation sans fil
Schalter zum Aktivieren/Deaktivieren der Drahtlosverbindung
Διακόπτης ενεργοποίησης/απενεργοποίησης ασύρματης επικοινωνίας
Vezeték nélküli engedélyező/tiltó kapcsoló
Rofi til að virkja/aftengja þráðlaust
Interruttore di attivazione/disattivazione wireless
ワイヤレス・イネーブル / ディスエーブル・スイッチ
Сымсыз қосу/ажырату қосқышы
무선 활성화/비활성화 스위치
Bezvadu iespējošanas/atspējošanas slēdzis
Belaidžio ryšio įjungimo / išjungimo jungiklis
Bryter for aktivering/deaktivering av trådløs tilkobling
Przełącznik włączania/wyłączania łączności bezprzewodowej
Interruptor de ativação/desativação sem fios
Interruptor de ativação/desativação de conexão sem fio
Comutator de activare/dezactivare wireless
Переключатель беспроводной связи
Spínač zapnutia/vypnutia bezdrôtového pripojenia
Stikalo za vklop/izklop brezžičnega omrežja
Conmutador inalámbrico para activar/desactivar
Interruptor para activar/desactivar inalámbrico
Omkopplare för aktivering/avaktivering av trådlöst nätverk
Kablosuz Etkinleştirme/Devre Dışı Bırakma Anahtarı
Вимикач бездротового з'єднання
مفتاح تمكين / تعطيل لاسلكي
מתג להפעלת/השבתת תקשורת אלחוטית

J
USB 3.x Ports
USB 3.x портове
USB 3.x 端口
USB 3.x 連接埠
USB 3.x priključci
Porty USB 3.x
USB 3.x-porte
USB 3.x-poorten
USB 3.x pordid
USB 3.x -liitännät
Ports USB 3.x
Ports USB 3.x
USB 3.x-Ports
Θύρες USB 3.x
USB 3.x portok
USB 3.x tengi
Porte USB 3.x
USB 3.x ポート
USB 3.x 포트
USB 3.x pieslēgvietas
USB 3.x prievadai
USB 3.x-porter
Porty USB 3.x
Portas USB 3.x
Portas USB 3.x
Porturi USB 3.x
Порты USB 3.x
Porty USB 3.x
Vrata USB 3.x
3 puertos USB
Puertos USB 3.x
USB 3.x-portar
USB 3.x Bağlantı Noktaları
Порти USB 3.x
منافذ USB 3.x
יציאות USB 3.x

K
Ethernet Connector
Конектор за Ethernet
以太网连接器
乙太網路連接器
Ethernet priključak
Konektor sítě Ethernet
Ethernet-stik
Ethernet-aansluiting
Etherneti konnektor
Ethernet-liitin
Connecteur Ethernet
Connecteur Ethernet
Ethernet-Anschluss
Σύνδεσμος Ethernet
Ethernet csatlakozó
Ethernet tengi
Connettore Ethernet
イーサネット・コネクター
이더넷 커넥터
Ethernet savienotājs
Eterneto jungtis
Ethernet-kontakt
Złącze Ethernet
Conetor Ethernet
Conector Ethernet
Conector Ethernet
Разъем Ethernet
Konektor siete Ethernet
Ethernetni priključek
Conector Ethernet
Conector Ethernet
Ethernet-kontakt
Ethernet Konektörü
З'єднувач Ethernet
موصل إيثرنت
מחבר Ethernet

L
Thunderbolt™ 4 Port
Thunderbolt™ 4 порт
Thunderbolt™ 4 端口
Thunderbolt™ 4 連接埠
Thunderbolt™ 4 priključak
Port Thunderbolt™ 4
Thunderbolt™ 4-port
Thunderbolt™ 4 poort
Thunderbolt™ 4 port
Thunderbolt™ 4 -liitäntä
Port Thunderbolt™ 4
Thunderbolt™ 4 Port
Thunderbolt™ 4 Port
Θύρα Thunderbolt™ 4
Thunderbolt™ 4 port
Thunderbolt™ 4 váttir
Port Thunderbolt™ 4
Porta Thunderbolt™ 4
Thunderbolt™ 4 ポート
Thunderbolt™ 4 유형
Thunderbolt™ 4 포트
Thunderbolt™ 4 porti
„Thunderbolt™ 4" prievadas
Thunderbolt™ 4-port
Port Thunderbolt™ 4
Porta Thunderbolt™ 4
Thunderbolt™ 4 Portas
Port Thunderbolt™ 4
Порт Thunderbolt™ 4
Thunderbolt™ 4 ulaz
Port Thunderbolt™ 4
Vrata Thunderbolt™ 4
Puerto Thunderbolt™ 4
Puerto Thunderbolt™ 4
Thunderbolt™ 4-port
Thunderbolt™ 4 Bağlantı Noktası
Порт Thunderbolt™ 4
منفذ Thunderbolt™ 4
יציאת Thunderbolt™ 4

M
HDMI Port
HDMI порт
HDMI 端口
HDMI 連接埠
HDMI priključak
Port HDMI
HDMI-port
HDMI-poort
HDMI-port
HDMI-liitäntä
Port HDMI
Port HDMI
HDMI-Port
Θύρα HDMI
HDMI port
HDMI-váttir
Porta HDMI
HDMI* ポート
HDMI 유형
HDMI 포트
HDMI ports
HDMI prievadas
HDMI-port
Port HDMI
Porta HDMI
Porta HDMI
Port HDMI
Порт HDMI
HDMI Port
Vrata HDMI
Puerto HDMI
Puerto HDMI
HDMI-port
HDMI Bağlantı Noktası
Роз'єм HDMI
منفذ HDMI
חיבור HDMI

N
Power Input Jack
Вход за захранване
电源输入插孔
電源輸入插孔
Utičnica za napajanje
Konektor vstupu napájení
Indgangsstik til strøm
Voedingsaansluiting
Toite sisendpesa
Virtaliitin
Prise d'alimentation
Prise d'entrée d'alimentation
Eingangsbuchse
Βύσμα εισόδου παροχής ρεύματος
Bemeneti tápcsatlakozó
Inntakstengi straums
Presa di ingresso di alimentazione
電源入力ジャック
전원 입력 잭
Қуат кіріс жалғағышы
Stāvas ievades ligzda
Maitinimo įvesties kištukas
Strømninngangsplugg
Gniazdo wejściowe zasilania
Entrada de alimentação
Entrada auxiliar de energia
Jack de alimentare
Разъем источника питания
Konektor vstupného napájania
Napajalni vtikač
Conector de entrada de corriente
Toma de alimentación
Strömingång
Güç Girişi Jakı
Гніздо живлення
مقبس إدخال الطاقة
תקע הזנת חשמל

O
2 x 2 Power Connector
2 x 2 захранващи конектора
2 x 2 电源连接器
2 x 2 電源連接器
Utikač napajanja 2 x 2
Napájecí konektor 2 x 2
2 x 2 strømstik
2 x 2-voedingsconnector
2 x 2 Toitekonnektor
2 x 2 virtaliitäntää
Connecteur d'alimentation 2 x 2
Connecteur d'alimentation 2 x 2
2 x 2 Netzanschluss
Σύνδεσμος παροχής ρεύματος 2 x 2
2 x 2 tápcsatlakozó
2 x 2 straumtengi
2 connettori di alimentazione doppi
2 x 2 電源コネクター
2 x 2 전원 커넥터
2 x 2 қуат коннекторы
2 x 2 strāvas savienotājs
2 x 2 maitinimo jungtis
2 x 2-strømkontakt
2 × 2 złącza zasilania
Conetor de alimentação 2 x 2
Conector de alimentação 2 x 2
Conector de alimentare 2 x 2
Разъем источника питания 2 x 2
2 x 2 konektory napájania
2 x 2 napajalna priključka
4 conectores de alimentación
Conector de alimentación 2 x 2
2 x 2 strömkontakt
2 x 2 Güç Konektörü
Роз'єм живлення 2 × 2
موصل طاقة 2 x 2
מחבר חשמלי 2 x 2

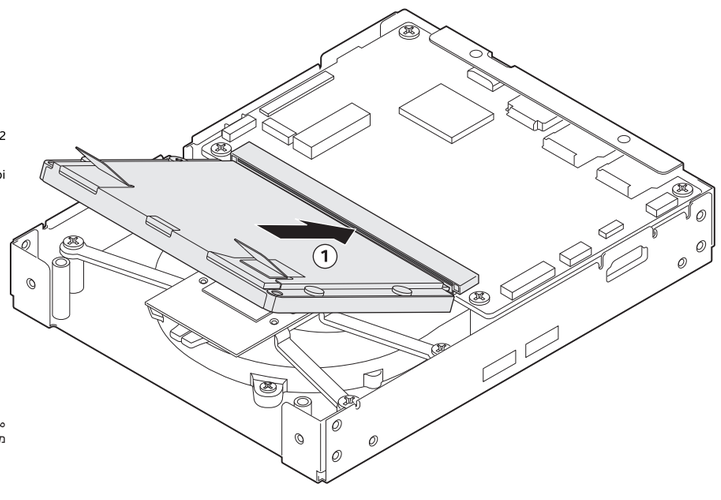

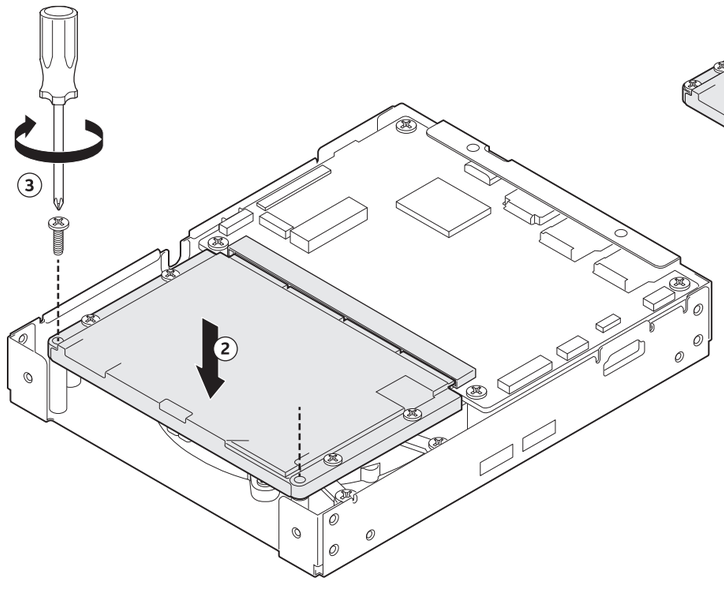

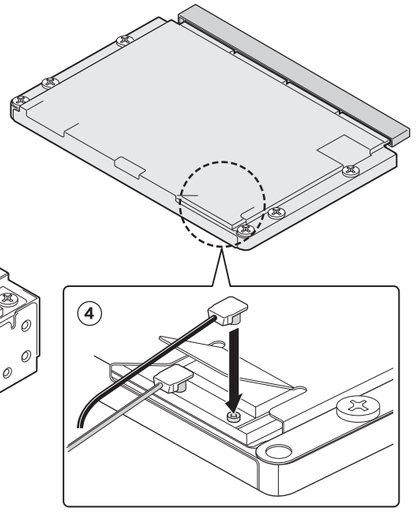

M22556-001

Unless it is mentioned in this document, please do not try and repair your equipment.
Always follow the instructions in this guide.

For more information on Intel® Compute Element products, go to www.intel.com/NUCElements.

For product support, go to www.intel.com/NUCElementsSupport.

Освен ако не е споменато в документа, моля, не се опитвайте да поправите оборудването си.
Винаги следвайте инструкциите в настоящото ръководство.

За повече информация за продукти Compute Element на Intel® отидете на www.intel.com/NUCElements.

За поддръжка на продуктите отидете на www.intel.com/NUCElementsSupport.

除非文档中提到，否则请勿尝试修理您的设备。
请始终遵照此指南的说明操作。

有关英特尔® 计算单元产品的更多信息，请访问 www.intel.com/NUCElements。

有关产品支持，请访问：www.intel.com/NUCElementsSupport。

除非在文件中有所提及，否則請勿嘗試維修您的設備。
務必按照本指南說明的方法進行。

如需有關 Intel® Compute Element 產品的詳細資訊，請造訪 www.intel.com/NUCElements。

若需產品支援，請造訪：www.intel.com/NUCElementsSupport。

Nemojte pokušavati sami popravljati opremu, osim ako je tako navedeno u dokumentu.
Uvijek slijedite upute u ovom priručniku.

Više informacija o proizvodima Intel® Compute Element potražite na adresi www.intel.com/NUCElements.

Podršku za proizvode potražite na adresi www.intel.com/NUCElementsSupport.

Pokud tak není uvedeno v dokumentu, nepokoušejte se zařízení opravovat.
Vždy postupujte podle pokynů v této příručce.

Další informace o produktech Intel® Compute Element najdete na adrese www.intel.com/NUCElements.

Podporu produktu naleznete na adrese www.intel.com/NUCElementsSupport.

Medmindre det er nævnt i dokumentet, må du ikke forsøge at reparere dit udstyr.
Følg altid instruktionerne i denne vejledning.

Få flere oplysninger om Intel® Compute Element-produkter på www.intel.com/NUCElements.

Få produktsupport ved at gå til www.intel.com/NUCElementsSupport.

Probeer je apparatuur niet zelf te repareren als dit niet in dit document wordt aangegeven.
Volg altijd de in deze handleiding beschreven instructies op.

Ga voor meer informatie over Intel® Compute Element producten naar www.intel.com/NUCElements.

Ga voor productondersteuning naar: www.intel.com/NUCElementsSupport.

Kui seda dokumendis ei mainita, ärge proovige seadet parandada.
Järgige alati selle juhendi juhiseid.

Lisateavet Intel® Compute Element toodete kohta leiate www.intel.com/NUCElements.

Toote tugiteenused leiate aadressilt www.intel.com/NUCElementsSupport.

Älä yritä korjata laitteistoa, ellei oppaassa kehoteta tekemään niin.
Noudata aina tämän oppaan ohjeita.

Lisätietoja Intel® Compute Element -tuotteista on osoitteessa www.intel.com/NUCElements.

Tuotetuki on osoitteessa www.intel.com/NUCElementsSupport.

Sauf indiqué dans le document, veuillez ne pas essayer de réparer votre équipement.
Suivez toujours les instructions de ce guide.

Pour en savoir plus sur les produits Intel® Compute Element, rendez-vous sur le site www.intel.com/NUCElements.

Pour obtenir de l'aide sur les produits, accédez à la page www.intel.com/NUCElementsSupport.

À moins d'indication contraire dans le document, veuillez ne pas essayer de réparer votre équipement.
Suivez toujours les instructions de ce guide.

Pour en savoir plus sur les produits Intel® Compute Element, allez www.intel.com/NUCElements.

Pour du soutien technique, allez à www.intel.com/NUCElementsSupport.

Versuchen Sie nicht, das Gerät zu reparieren, es sei denn, dies ist im Dokument angegeben.
Befolgen Sie stets die hier enthaltenen Anleitungen.

Weitere Informationen über Intel® Compute Element-Produkten finden Sie unter www.intel.com/NUCElements.

Produktsupport finden Sie unter www.intel.com/NUCElementsSupport.

Εκτός αν αναφέρεται στο έγγραφο, μην προσπαθήσετε να επισκευάσετε τον εξοπλισμό σας.
Να ακολουθείτε πάντα τις οδηγίες σε αυτόν τον οδηγό.

Για περισσότερες πληροφορίες σχετικά με τα προϊόντα Intel® Compute Element, επισκεφθείτε τη διεύθυνση www.intel.com/NUCElements.

Για υποστήριξη προϊόντων, επισκεφθείτε τη διεύθυνση www.intel.com/NUCElementsSupport.

Amennyiben erről nem ír a dokumentum, kérjük, ne próbálja meg megjavítani a készüléket.
Mindig kövesse az útmutatóban szereplő utasításokat.

Az Intel® Compute Element termékekkel kapcsolatos további információkért látogasson el a www.intel.com/NUCElements oldalra.

Terméktámogatás: www.intel.com/NUCElementsSupport.

Vinsamlegast reyndu ekki að gera við þinn búnað nema þess sé getið í skjalinu.
Fylgið ávalt leiðbeiningum í þessum leiðarvísi.

Varðandi frekari upplýsingar um vörur tölvueininga (Compute Element) Intel®, farðu á www.intel.com/NUCElements.

Fyrir vörustuðning, farðu á www.intel.com/NUCElementsSupport.

Tentare di riparare l'attrezzatura solo se indicato nel presente documento.
Seguire sempre le istruzioni riportate in questa guida.

Per ulteriori informazioni sui prodotti Intel® Compute Element, visitare il sito Web all'indirizzowww.intel.com/NUCElements.

Per assistenza sul prodotto, visitare la pagina: www.intel.com/NUCElementsSupport.

このドキュメントに記載されていない限り、装置の修理を試みないでください。
常にこのガイドの指示に従ってください。

インテル® Compute Element 製品の詳細については、www.intel.com/NUCElements を参照してください。

製品サポートについては、www.intel.com/NUCElementsSupport を参照してください。

Егер құжатта көрсетілмесе, жабдықты жөндеуге әрекеттенбеңіз.
Осы нұсқаулықтағы нұсқауларды әрдайым орындаңыз.

Intel® Compute Element өнімдері туралы қосымша ақпарат алу үшін www.intel.com/NUCElements веб-сайтына өтіңіз.

Өнімге қатысты қолдау алу үшін www.intel.com/NUCElementsSupport веб-сайтына өтіңіз.

문서에 언급되지 않는 한, 장비를 직접 수리하지 마십시오.
항상 이 안내서의 지침을 따르십시오.

인텔® 컴퓨팅 요소 제품에 대한 자세한 내용은 www.intel.com/nucelements를 참조하십시오.

제품 지원을 보려면 www.intel.com/NUCElementsSupport 로 이동하십시오.

Ja vien šajā dokumentā nav minēts citādi, nemēģiniet labot jūsu rīcībā esošo aprīkojumu.
Vienmēr ievērojiet šajā pamācībā sniegtos norādījumus.

Lai skatītu papildinformāciju par Intel® Compute Element produktiem, dodieties uz www.intel.com/NUCElements.

Lai saņemtu produkta atbalstu, dodieties uz www.intel.com/NUCElementsSupport.

Nebandykite remontuoti įrangos, jei toks remontas nėra aprašytas dokumentuose.
Visada laikykitės šio vadovo instrukcijų.

Daugiau informacijos apie „Intel® Compute Element“ produktus rasite www.intel.com/NUCElements.

Jei prireikė su produktu susijusios pagalbos, apsilankykite www.intel.com/NUCElementsSupport.

Med mindre det er nevnt i dokumentet, må du ikke prøve å reparere utstyret.
Følg alltid instruksjonene i denne veiledningen.

Hvis du vil ha mer informasjon om Intel® Compute Element-produkter, kan du gå til www.intel.com/NUCElements.

Hvis du trenger produktstøtte, kan du gå til www.intel.com/NUCElementsSupport.

Jeśli niniejszy dokument nie zawiera odpowiedniej wzmianki, prosimy nie podejmować prób naprawiania urządzenia.
Należy przestrzegać wszystkich wskazówek zawartych w instrukcji.

Więcej informacji na temat produktów Intel® Compute Element można znaleźć na stronie www.intel.com/NUCElements.

Aby uzyskać wsparcie dla produktu, odwiedź stronę www.intel.com/NUCElementsSupport.

A menos que seja mencionado no documento, não tente reparar o seu equipamento.
Siga sempre as instruções contidas neste guia.

Para obter mais informações sobre os produtos Intel® Compute Element, aceda a www.intel.com/NUCElements.

Para obter assistência ao produto, aceda a www.intel.com/NUCElementsSupport.

A menos que seja mencionado neste documento, não tente consertar seu equipamento.
Siga sempre as instruções contidas neste guia.

Para obter mais informações sobre os produtos Intel® Compute Element, acesse www.intel.com/NUCElements.

Para obter suporte ao produto, acesse www.intel.com/NUCElementsSupport.

Cu excepția cazului în care este menționat în document, nu încercați să vă reparați singuri echipamentul.
Întotdeauna respectați instrucțiunile din acest ghid.

Pentru informații suplimentare despre produsele Intel® Compute Element accesați www.intel.com/NUCElements.

Pentru asistență cu privire la produs, accesați www.intel.com/NUCElementsSupport.

Не пытайтесь ремонтировать оборудование, если не указано в документации.
Всегда следуйте инструкциям этого руководства.

Дополнительная информация о вычислительных элементах Intel® приведена на веб-странице: www.intel.com/NUCElements.

Для получения поддержки по продукции перейдите на страницу www.intel.com/NUCElementsSupport.

Ak nie je v tomto dokumente uvedené inak, nepokúšajte sa zariadenie opravovať.
Vždy postupujte podľa pokynov v tejto príručke.

Ďalšie informácie o produktoch Intel® Compute Element nájdete na www.intel.com/NUCElements.

Podporu produktu nájdete na www.intel.com/NUCElementsSupport.

Opreme ne poskušajte popraviti, razen če je to omenjeno v dokumentu.
Vedno upoštevajte navodila v tem priročniku.

Za več informacij o računskih modulih Intel® si oglejte spletno mesto www.intel.com/NUCElements.

Za podporo izdelkom pojdite na: www.intel.com/NUCElementsSupport.

A menos que se mencione en el documento, no intente reparar su equipo.
Siga siempre las instrucciones de esta guía.

Para obtener más información sobre los productos de Intel® Compute Element, visite www.intel.com/NUCElements.

Para obtener asistencia sobre el producto, visite www.intel.com/NUCElementsSupport.

Salvo que se mencione en el documento, no intente reparar su equipo.
Siempre siga las instrucciones de esta guía.

Para obtener más información sobre los productos Intel® Compute Element, visite www.intel.com/NUCElements.

Para obtener asistencia para el producto, visite www.intel.com/NUCElementsSupport.

Försök inte reparera utrustningen om det inte anges i dokumentet.
Följ alltid instruktionerna i denna guide.

Mer information om produkter från Intel® Compute Element finns på www.intel.com/NUCElements.

För produktstöd, gå till www.intel.com/NUCElementsSupport.

Bu belgede bahsedilmediği takdirde lütfen ekipmanınızı onarmaya çalışmayın.
Bu kılavuzdaki talimatlara daima uyun.

Intel® Compute Element ürünleriyle ilgili daha fazla bilgi için www.intel.com/NUCElements adresini ziyaret edin.

Ürün desteği için www.intel.com/NUCElementsSupport adresini ziyaret edin.

Не намагайтеся ремонтувати свій пристрій, якщо інше не зазначено в документі.
Завжди виконуйте інструкції з цього посібника.

Докладнішу інформацію про продукти Intel® Compute Element можна знайти на сайті www.intel.com/NUCElements.

Для отримання технічної підтримки для вашого обладнання перейдіть за посиланням www.intel.com/NUCElementsSupport.

يرجى عدم محاولة إصلاح معداتك ما لم يكن ذلك مذكوراً في المستند.
اتبع التعليمات الواردة في هذا الدليل دوماً.

للحصول على مزيد من المعلومات حول منتجات Intel® Compute Element، انتقل إلى www.intel.com/NUCElements.

للدعم بخصوص المنتجات، انتقل إلى: www.intel.com/NUCElementsSupport.

דמסמך ויוצמ רבדה סא אלא ,דויצה תא קתל תוסנל ויא
.הז ריבדמב תואריהל דימת עמשיהל שי

Intel® Compute Element יכומ לע ריסוי עדימ תלבקל רוגע לא www.intel.com/NUCElements.

www.intel.com/NUCElementsSupport. לא רוגע ריכומב הכימתל

INFORMATION IN THIS DOCUMENT IS PROVIDED IN CONNECTION WITH INTEL® PRODUCTS. NO LICENSE, EXPRESS OR IMPLIED, BY ESTOPPEL OR OTHERWISE, TO ANY INTELLECTUAL PROPERTY RIGHTS IS GRANTED BY THIS DOCUMENT. EXCEPT AS PROVIDED IN INTEL'S TERMS AND CONDITIONS OF SALE FOR SUCH PRODUCTS, INTEL ASSUMES NO LIABILITY WHATSOEVER, AND INTEL DISCLAIMS ANY EXPRESS OR IMPLIED WARRANTY, RELATING TO SALE AND/OR USE OF INTEL PRODUCTS INCLUDING LIABILITY OR WARRANTIES RELATING TO FITNESS FOR A PARTICULAR PURPOSE, MERCHANTABILITY, OR INFRINGEMENT OF ANY PATENT, COPYRIGHT OR OTHER INTELLECTUAL PROPERTY RIGHT.

Intel products are not intended for use in medical, life saving, or life sustaining applications. Intel may make changes to specifications and product descriptions at any time, without notice. Intel products may contain design defects or errors known as errata which may cause the product to deviate from published specifications. Current characterized errata are available on request.

The terms HDMI and HDMI High-Definition Multimedia Inferface, and the HDMI Logo are trademarks or registered trademarks of HDMI Licensing LLC in the United States and other countries.

Intel and the Intel logo are trademarks of Intel Corporation in the United States and/or other countries.

* Other names and brands may be claimed as the property of others.
Copyright © 2020, Intel Corporation. All rights reserved.