Intel® NUC Rugged Chassis Element CMCR1ABA Quick Start Guide

Regulatory Model: CMCR1AB

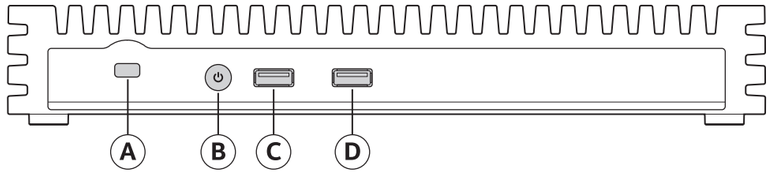

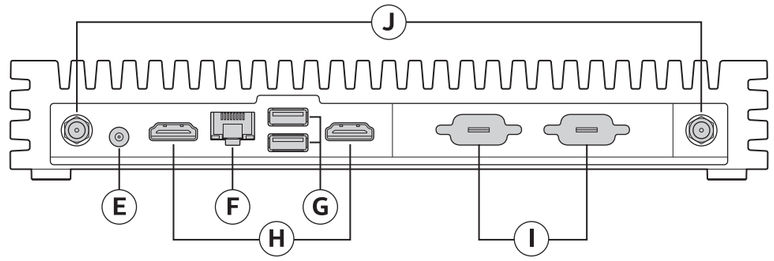

A
Anti-Theft Key Lock Hole
Ключалка за заключване против кражба
防盗钥匙锁孔
防竊鎖鑰鎖定孔
Rupa za lokot za zaštitu od krađe
Otvor pro zámek proti odcizení
Antityverinøglehul til lås
Opening voor anti-diefstalslot
Vargusvastase luku ava
Varkaussuojauksen aukko
Orifice pour verrou antivol
Orifice pour verrou antivol
Diebstahlsicherung-Verriegelungsöffnung
Αντικλεπτική κλειδαρότρυπα ασφαλείας
Lopásgátló zárnyílása
Þjófavarið skráargat
Foro per chiave/lucchetto antifurto
盗難防止キーロックの穴
Ұрлаудан қорғауға арналған құлып теші
도난방지 키 잠금 구멍
Pretzādzības atslēgas bloķēšanas atvere
Apsaugos nuo vagystės užrakto anga
Tyverisikringslås
Otwór blokady antykradzieżowej
Orifício de chave antirroubo
Orifício de chave antirroubo
Orificiu pentru cheie antifurt
Отверстие замка для защиты от краж
Otvor na zasúvanie kľúča proti krádeži
Odprtina za ključ s protivlomno zaščito
Orificio de bloqueo de llave antirrobo
Orificio de cerradura con llave antirrobo
Anti-Stöld nyckellåshål
Hırsızlık Önleme Anahtarı Deliği
Отвір замка для захисту від крадіжок
فتحة قفل مفتاح منع السرقة
הבינג דגג לוענמל רוח

B
Power Button
Бутон за захранване
电源按钮
電源按鈕
Gumb napajanja
Tlačítko napájení
Strømknap
Aan-uitknop
Toitenupp
Virtapainike
Bouton d'alimentation
Bouton de mise sous tension
Netzschalter
Κουμπί τροφοδοσίας
Bekapcsoló gomb
Straumtakki.
Pulsante di alimentazione
電源ボタン
Қуат түймесі
전원 버튼
Ieslēgšanas/izslēgšanas poga
Maitinimo mygtukas
Av/på-knapp
Przycisk zasilania
Botão de alimentação
Botão liga/desliga
Buton de pornire
Кнопка питания
Tlačidlo vypínania
Gumb za napajanje
Botón de encendido
Botón de encendido
Strömknapp
Güç Düğmesi
Кнопка живлення
مقبس إدخال الطاقة
הלעפה צחק

C
USB 2.0 Port
USB 2.0 порт
USB 2.0 端口
USB 2.0 連接埠
USB 2.0 priključak
Port USB 2.0
USB 2.0-port
USB 2.0-poort
USB 2.0 port
USB 2.0 -liitäntä
Port USB 2.0
Port USB 2.0
USB 2.0-Port
Θύρα USB 2.0
USB 2.0 port
USB 2.0 tengi
Porta USB 2.0
USB 2.0 ポート
USB 2.0 ұясы
USB 2.0 포트
USB 2.0 pieslēgvieta
USB 2.0 prievadas
USB 2.0-port
Port USB 2.0
Porta USB 2.0
Porta USB 2.0
Port USB 2.0
Порт USB 2.0
Port USB 2.0
Vrata USB 2.0
Puerto USB 2.0
Puerto USB 2.0
USB 2.0-port
USB 2.0 Bağlantı Noktası
Порт USB 2.0
منفذ USB 2.0
USB 2.0 תאיצי

D
USB 3.x Port
USB 3.x порт
USB 3.x 端口
USB 3.x 連接埠
USB 3.x priključak
Port USB 3.x
USB 3.x-port
USB 3.x-poort
USB 3.x port
USB 3.x -liitäntä
Port USB 3.x
Port USB 3.x
USB 3.x-Port
Θύρα USB 3.x
USB 3.x port
USB 3.x tengi
Porta USB 3.x
USB 3.x ポート
USB 3.x порты
USB 3.x 포트
USB 3.x pieslēgvieta
USB 3.x prievadas
USB 3.x-port
Port USB 3.x
Porta USB 3.x
Porta USB 3.x
Port USB 3.x
Порт USB 3.x
Port USB 3.x
Vrata USB 3.x
3 puertos USB
Puerto USB 3.x
USB 3.x-port
USB 3.x Bağlantı Noktası
Порт USB 3.x
منفذ USB 3.x
USB 3.x תאיצי

E
Power Input Jack
Вход за захранване
电源输入插孔
電源輸入插孔
Utičnica za napajanje
Konektor vstupu napájení
Indgangsstik til strøm
Voedingsaansluiting
Toite sisendpesa
Virtaliitin
Prise d'alimentation
Prise d'entrée d'alimentation
Eingangsbuchse
Βύσμα εισόδου παροχής ρεύματος
Bemeneti tápcsatlakozó
Inntakstengi straums
Presa di ingresso di alimentazione
電源入力ジャック
전원 입력 잭
Қуат кіріс жалғағышы
Stāvas ievades ligzda
Maitinimo jvesties kištukas
Strømninngangsplugg
Gniazdo wejściowe zasilania
Entrada de alimentação
Entrada auxiliar de energia
Jack de alimentare
Разъем источника питания
Konektor vstupného napájania
Napajalni vtikač
Conector de entrada de corriente
Toma de alimentación
Strömingång
Güç Girişi Jakı
Гніздо живлення
مقبس إدخال الطاقة
תקע הזנת חשמל

F
Ethernet Connector
Конектор за Ethernet
以太网连接器
乙太網路連接器
Ethernet priključak
Konektor sítě Ethernet
Ethernet-stik
Ethernet-aansluiting
Etherneti konnektor
Ethernet-liitin
Connecteur Ethernet
Connecteur Ethernet
Ethernet-Anschluss
Σύνδεσμος Ethernet
Ethernet csatlakozó
Ethernet tengi
Connettore Ethernet
イーサネット・コネクター
Ethernet коннекторы
이더넷 커넥터
Ethernet savienotājs
Eterneto jungtis
Ethernet-kontakt
Złącze Ethernet
Conetor Ethernet
Conector Ethernet
Conector Ethernet
Разъем Ethernet
Konektor siete Ethernet
Ethernetni priključek
Conector Ethernet
Conector Ethernet
Ethernet-kontakt
Ethernet Konektörü
З'єднувач Ethernet
موصل إيثرنت
מחבר Ethernet

G
USB 3.x Ports
USB 3.x портове
USB 3.x 端口
USB 3.x 連接埠
USB 3.x priključci
Porty USB 3.x
USB 3.x-porte
USB 3.x-poorten
USB 3.x pordid
USB 3.x -liitännät
Ports USB 3.x
Ports USB 3.x
USB 3.x-Ports
Θύρες USB 3.x
USB 3.x portok
USB 3.x tengi
Porte USB 3.x
USB 3.x ポート
USB 3.x порттары
USB 3.x 포트
USB 3.x pieslēgvietas
USB 3.x prievadai
USB 3.x-porter
Porty USB 3.x
Portas USB 3.x
Portas USB 3.x
Porturi USB 3.x
Порты USB 3.x
Porty USB 3.x
Vrata USB 3.x
3 puertos USB
Puertos USB 3.x
USB 3.x-portar
USB 3.x Bağlantı Noktaları
Порти USB 3.x
منافذ USB 3.x
USB 3.x יציאות

H
HDMI Ports
HDMI портове
HDMI 端口
HDMI 連接埠
HDMI priključci
Porty HDMI
HDMI-porte
HDMI poorten
HDMI pordid
HDMI-liitännät
Ports HDMI
Ports HDMI
HDMI-Ports
Θύρες HDMI
HDMI portok
HDMI tengi
Porte HDMI
HDMI* ポート
HDMI порттары
HDMI 포트
HDMI pieslēgvietas
HDMI prievadai
HDMI-porter
Porty HDMI
Portas HDMI
Portas HDMI
Porturi HDMI
Порты HDMI
Porty HDMI
Vrata HDMI
Puertos HDMI
Puertos HDMI
HDMI-portar
HDMI Bağlantı Noktaları
HDMI-порти
منافذ HDMI
HDMI תואיצי

I
Expandable Back Panel
Разширяващ се черен панел
可扩展背板
可擴充背面板
Proširiva stražnje ploča
Rozšiřitelný zadní panel
Bagpanel, der kan udvides
Uitbreidbaar achterpaneel
Laiendatav tagapaneel
Laajennettava takapaneeli
Panneau arrière extensible
Panneau arrière extensible
Erweiterbare Rückseite
Επεκτάσιμο πίσω πλαίσιο
Bővíthető hátsó panel
Stækkanleg bakhlið
Pannello posteriore espandibile
拡張可能なバックパネル
Жайылатын артқы тақта
확장 가능한 뒷면 패널
Noņemams aizmugurējais panelis
Praplečiamas galinis skydelis
Utvidbart bakpanel
Wysuwany panel tylny
Painel traseiro expansível
Painel traseiro expansível
Panou spate extensibil
Расширяемая задняя панель
Rozšíriteľný zadný panel
Razširljiva zadnja plošča
Panel posterior expansible
Panel trasero expansible
Expanderbart bakstycke
Genişletilebilir Arka Panel
Розсувна задня панель
لوحة خلفية قابلة للتوسيع
הבחרהל ץתינ ירוחא חול

J
Antenna Connectors
Конектори за антена
天线连接器
天線接頭
Priključci za antenu
Konektory antény
Antennestik
Antenne-aansluitingen
Antenniühendused
Antenniliittimet
Connecteurs pour antenne
Connecteurs d'antenne
Antennenanschlüsse
Σύνδεσμοι κεραίας
Antenna csatlakozók
Tengi fyrir loftnet
Connettori dell'antenna
アンテナコネクター
Антенна коннекторлары
안테나 커넥터
Antenu savienotāji
Antenos jungtys
Antennekontakter
Złącza antenowe
Conetores da antena
Conectores de antena
Conectori antenă
Разъемы антенны
Konektory antény
Konektorji za anteno
Conectores de antena
Conectores de antena
Antennanslutning
Anten Konektörleri
Антенні з'єднувачі
موصلات هوائي
הנטנא ירבמח

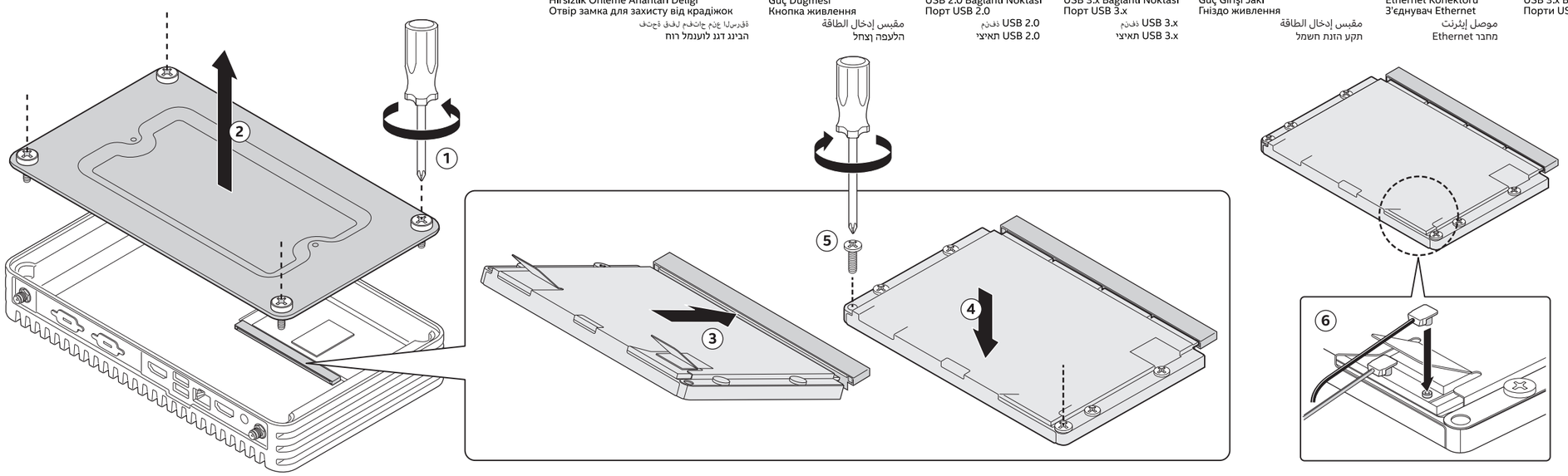

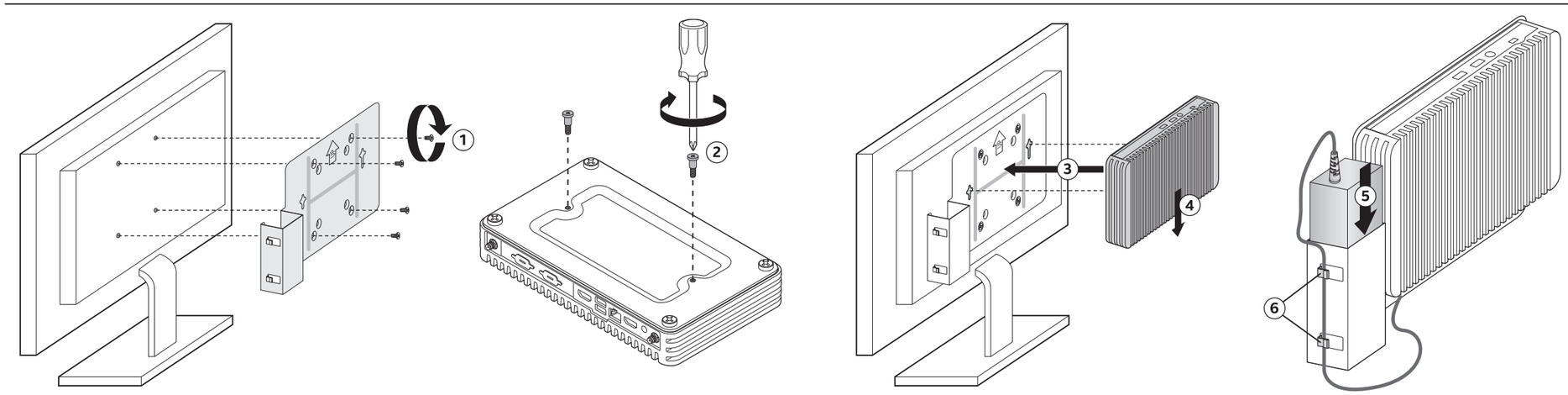

K73582-001

Unless it is mentioned in this document, please do not try and repair your equipment.
Always follow the instructions in this guide.

For more information on Intel® Compute Element products, go to www.intel.com/NUCElements.

For product support, go to www.intel.com/NUCElementsSupport.

Освен ако не е споменато в документа, моля, не се опитвайте да поправите оборудването си.
Винаги следвайте инструкциите в настоящото ръководство.

За повече информация за продукти Compute Element на Intel® отидете на www.intel.com/NUCElements.

За поддръжка на продуктите отидете на www.intel.com/NUCElementsSupport.

除非文档中提到，否则请勿尝试修理您的设备。
请始终遵照此指南的说明操作。

有关英特尔® 计算单元产品的更多信息，请访问 www.intel.com/NUCElements。

有关产品支持，请访问：www.intel.com/NUCElementsSupport。

除非在文件中有所提及，否則請勿嘗試維修您的設備。
務必按照本指南說明的方法進行。

如需有關 Intel® Compute Element 產品的詳細資訊，請造訪 www.intel.com/NUCElements。

若需產品支援，請造訪：www.intel.com/NUCElementsSupport。

Nemojte pokušavati sami popravljati opremu, osim ako je tako navedeno u dokumentu.
Uvijek slijedite upute u ovom priručniku.

Više informacija o proizvodima Intel® Compute Element potražite na adresi www.intel.com/NUCElements.

Podršku za proizvode potražite na adresi www.intel.com/NUCElementsSupport.

Pokud tak není uvedeno v dokumentu, nepokoušejte se zařízení opravovat.
Vždy postupujte podle pokynů v této příručce.

Další informace o produktech Intel® Compute Element najdete na adrese www.intel.com/NUCElements.

Podporu produktu naleznete na adrese www.intel.com/NUCElementsSupport.

Medmindre det er nævnt i dokumentet, må du ikke forsøge at reparere dit udstyr.
Følg altid instruktionerne i denne vejledning.

Få flere oplysninger om Intel® Compute Element-produkter på www.intel.com/NUCElements.

Få produktsupport ved at gå til www.intel.com/NUCElementsSupport.

Probeer je apparatuur niet zelf te repareren als dit niet in dit document wordt aangegeven.
Volg altijd de in deze handleiding beschreven instructies op.

Ga voor meer informatie over Intel® Compute Element producten naar www.intel.com/NUCElements.

Ga voor productondersteuning naar: www.intel.com/NUCElementsSupport.

Kui seda dokumendis ei mainita, ärge proovige seadet parandada.
Järgige alati selle juhendi juhiseid.

Lisateavet Intel® Compute Element toodete kohta leiate www.intel.com/NUCElements.

Toote tugiteenused leiate aadressilt www.intel.com/NUCElementsSupport.

Älä yritä korjata laitteistoa, ellei oppaassa kehoteta tekemään niin.
Noudata aina tämän oppaan ohjeita.

Lisätietoja Intel® Compute Element -tuotteista on osoitteessa www.intel.com/NUCElements.

Tuotetuki on osoitteessa www.intel.com/NUCElementsSupport.

Sauf indiqué dans le document, veuillez ne pas essayer de réparer votre équipement.
Suivez toujours les instructions de ce guide.

Pour en savoir plus sur les produits Intel® Compute Element, rendez-vous sur le site www.intel.com/NUCElements.

Pour obtenir de l'aide sur les produits, accédez à la page www.intel.com/NUCElementsSupport.

À moins d'indication contraire dans le document, veuillez ne pas essayer de réparer votre équipement.
Suivez toujours les instructions de ce guide.

Pour en savoir plus sur les produits Intel® Compute Element, allez www.intel.com/NUCElements.

Pour du soutien technique, allez à www.intel.com/NUCElementsSupport.

Versuchen Sie nicht, das Gerät zu reparieren, es sei denn, dies ist im Dokument angegeben.
Befolgen Sie stets die hier enthaltenen Anleitungen.

Weitere Informationen über Intel® Compute Element-Produkten finden Sie unter www.intel.com/NUCElements.

Produktsupport finden Sie unter www.intel.com/NUCElementsSupport.

Εκτός αν αναφέρεται στο έγγραφο, μην προσπαθήσετε να επισκευάσετε τον εξοπλισμό σας.
Να ακολουθείτε πάντα τις οδηγίες σε αυτόν τον οδηγό.

Για περισσότερες πληροφορίες σχετικά με τα προϊόντα Intel® Compute Element, επισκεφθείτε τη διεύθυνση www.intel.com/NUCElements.

Για υποστήριξη προϊόντων, επισκεφθείτε τη διεύθυνση www.intel.com/NUCElementsSupport.

Amennyiben erről nem ír a dokumentum, kérjük, ne próbálja meg megjavítani a készüléket.
Mindig kövesse az útmutatóban szereplő utasításokat.

Az Intel® Compute Element termékekkel kapcsolatos további információkért látogasson el a www.intel.com/NUCElements oldalra.

Terméktámogatás: www.intel.com/NUCElementsSupport.

Vinsamlegast reyndu ekki að gera við þinn búnað nema þess sé getið í skjalinu.
Fylgið ávalt leiðbeiningum í þessum leiðarvísi.

Varðandi frekari upplýsingar um vörur tölvueininga (Compute Element) Intel®, farðu á www.intel.com/NUCElements.

Fyrir vörustuðning, farðu á www.intel.com/NUCElementsSupport.

Tentare di riparare l'attrezzatura solo se indicato nel presente documento.
Seguire sempre le istruzioni riportate in questa guida.

Per ulteriori informazioni sui prodotti Intel® Compute Element, visitare il sito Web all'indirizzowww.intel.com/NUCElements.

Per assistenza sul prodotto, visitare la pagina: www.intel.com/NUCElementsSupport.

このドキュメントに記載されていない限り、装置の修理を試みないでください。
常にこのガイドの指示に従ってください。

インテル® Compute Element 製品の詳細については、www.intel.com/NUCElements を参照してください。

製品サポートについては、www.intel.com/NUCElementsSupport を参照してください。

Егер құжатта көрсетілмесе, жабдықты жөндеуге әрекеттенбеңіз.
Осы нұсқаулықтағы нұсқауларды әрдайым орындаңыз.

Intel® Compute Element өнімдері туралы қосымша ақпарат алу үшін www.intel.com/NUCElements веб-сайтына өтіңіз.

Өнімге қатысты қолдау алу үшін www.intel.com/NUCElementsSupport веб-сайтына өтіңіз.

문서에 언급되지 않는 한, 장비를 직접 수리하지 마십시오.
항상 이 안내서의 지침을 따르십시오.

인텔® 컴퓨팅 요소 제품에 대한 자세한 내용은 www.intel.com/nucelements를 참조하십시오.

제품 지원을 보려면 www.intel.com/NUCElementsSupport 로 이동하십시오.

Ja vien šajā dokumentā nav minēts citādi, nemēģiniet labot jūsu rīcībā esošo aprīkojumu.
Vienmēr ievērojiet šajā pamācībā sniegtos norādījumus.

Lai skatītu papildinformāciju par Intel® Compute Element produktiem, dodieties uz www.intel.com/NUCElements.

Lai saņemtu produkta atbalstu, dodieties uz www.intel.com/NUCElementsSupport.

Nebandykite remontuoti įrangos, jei toks remontas nėra aprašytas dokumentuose.
Visada laikykitės šio vadovo instrukcijų.

Daugiau informacijos apie „Intel® Compute Element" produktus rasite www.intel.com/NUCElements.

Jei prireikė su produktu susijusios pagalbos, apsilankykite www.intel.com/NUCElementsSupport.

Med mindre det er nevnt i dokumentet, må du ikke prøve å reparere utstyret.
Følg alltid instruksjonene i denne veiledningen.

Hvis du vil ha mer informasjon om Intel® Compute Element-produkter, kan du gå til www.intel.com/NUCElements.

Hvis du trenger produktstøtte, kan du gå til www.intel.com/NUCElementsSupport.

Jeśli niniejszy dokument nie zawiera odpowiedniej wzmianki, prosimy nie podejmować prób naprawiania urządzenia.
Należy przestrzegać wszystkich wskazówek zawartych w instrukcji.

Więcej informacji na temat produktów Intel® Compute Element można znaleźć na stronie www.intel.com/NUCElements.

Aby uzyskać wsparcie dla produktu, odwiedź stronę www.intel.com/NUCElementsSupport.

A menos que seja mencionado no documento, não tente reparar o seu equipamento.
Siga sempre as instruções contidas neste guia.

Para obter mais informações sobre os produtos Intel® Compute Element, aceda a www.intel.com/NUCElements.

Para obter assistência ao produto, aceda a www.intel.com/NUCElementsSupport.

A menos que seja mencionado neste documento, não tente consertar seu equipamento.
Siga sempre as instruções contidas neste guia.

Para obter mais informações sobre os produtos Intel® Compute Element, acesse www.intel.com/NUCElements.

Para obter suporte ao produto, acesse www.intel.com/NUCElementsSupport.

Cu excepția cazului în care este menționat în document, nu încercați să vă reparați singuri echipamentul.
Întotdeauna respectați instrucțiunile din acest ghid.

Pentru informații suplimentare despre produsele Intel® Compute Element accesați www.intel.com/NUCElements.

Pentru asistență cu privire la produs, accesați www.intel.com/NUCElementsSupport.

Не пытайтесь ремонтировать оборудование, если не указано в документации.
Всегда следуйте инструкциям этого руководства.

Дополнительная информация о вычислительных элементах Intel® приведена на веб-странице: www.intel.com/NUCElements.

Для получения поддержки по продукции перейдите на страницу www.intel.com/NUCElementsSupport.

Ak nie je v tomto dokumente uvedené inak, nepokúšajte sa zariadenie opravovať.
Vždy postupujte podľa pokynov v tejto príručke.

Ďalšie informácie o produktoch Intel® Compute Element nájdete na www.intel.com/NUCElements.

Podporu produktu nájdete na www.intel.com/NUCElementsSupport.

Opreme ne poskušajte popraviti, razen če je to omenjeno v dokumentu.
Vedno upoštevajte navodila v tem priročniku.

Za več informacij o računskih modulih Intel® si oglejte spletno mesto www.intel.com/NUCElements.

Za podporo izdelkom pojdite na: www.intel.com/NUCElementsSupport.

A menos que se mencione en el documento, no intente reparar su equipo.
Siga siempre las instrucciones de esta guía.

Para obtener más información sobre los productos de Intel® Compute Element, visite www.intel.com/NUCElements.

Para obtener asistencia sobre el producto, visite www.intel.com/NUCElementsSupport.

Salvo que se mencione en el documento, no intente reparar su equipo.
Siempre siga las instrucciones de esta guía.

Para obtener más información sobre los productos Intel® Compute Element, visite www.intel.com/NUCElements.

Para obtener asistencia para el producto, visite www.intel.com/NUCElementsSupport.

Försök inte reparera utrustningen om det inte anges i dokumentet.
Följ alltid instruktionerna i denna guide.

Mer information om produkter från Intel® Compute Element finns på www.intel.com/NUCElements.

För produktstöd, gå till www.intel.com/NUCElementsSupport.

Bu belgede bahsedilmediği takdirde lütfen ekipmanınızı onarmaya çalışmayın.
Bu kılavuzdaki talimatlara daima uyun.

Intel® Compute Element ürünleriyle ilgili daha fazla bilgi için www.intel.com/NUCElements adresini ziyaret edin.

Ürün desteği için www.intel.com/NUCElementsSupport adresini ziyaret edin.

Не намагайтеся ремонтувати свій пристрій, якщо інше не зазначено в документі.
Завжди виконуйте інструкції з цього посібника.

Докладнішу інформацію про продукти Intel® Compute Element можна знайти на сайті www.intel.com/NUCElements.

Для отримання технічної підтримки для вашого обладнання перейдіть за посиланням www.intel.com/NUCElementsSupport.

يرجى عدم محاولة إصلاح معداتك ما لم يكن ذلك مذكوراً في المستند.
اتبع التعليمات الواردة في هذا الدليل دوماً.

للحصول على مزيد من المعلومات حول منتجات Intel® Compute Element، انتقل إلى www.intel.com/NUCElements.

للدعم بخصوص المنتجات، انتقل إلى: www.intel.com/NUCElementsSupport.

אין לנסות לתקן את הציוד, אלא אם הדבר מצוין במסמך.
יש להישמע תמיד להוראות במדריך זה.

לקבלת מידע נוסף על מוצרי Intel® Compute Element עבור אל www.intel.com/NUCElements.

לתמיכה במוצרים עבור אל www.intel.com/NUCElementsSupport.

INFORMATION IN THIS DOCUMENT IS PROVIDED IN CONNECTION WITH INTEL® PRODUCTS. NO LICENSE, EXPRESS OR IMPLIED, BY ESTOPPEL OR OTHERWISE, TO ANY INTELLECTUAL PROPERTY RIGHTS IS GRANTED BY THIS DOCUMENT. EXCEPT AS PROVIDED IN INTEL'S TERMS AND CONDITIONS OF SALE FOR SUCH PRODUCTS, INTEL ASSUMES NO LIABILITY WHATSOEVER, AND INTEL DISCLAIMS ANY EXPRESS OR IMPLIED WARRANTY, RELATING TO SALE AND/OR USE OF INTEL PRODUCTS INCLUDING LIABILITY OR WARRANTIES RELATING TO FITNESS FOR A PARTICULAR PURPOSE, MERCHANTABILITY, OR INFRINGEMENT OF ANY PATENT, COPYRIGHT OR OTHER INTELLECTUAL PROPERTY RIGHT.

Intel products are not intended for use in medical, life saving, or life sustaining applications. Intel may make changes to specifications and product descriptions at any time, without notice. Intel products may contain design defects or errors known as errata which may cause the product to deviate from published specifications. Current characterized errata are available on request.

The terms HDMI and HDMI High-Definition Multimedia Inferface, and the HDMI Logo are trademarks or registered trademarks of HDMI Licensing LLC in the United States and other countries.

Intel and the Intel logo are trademarks of Intel Corporation in the United States and/or other countries.

* Other names and brands may be claimed as the property of others.
Copyright © 2019, Intel Corporation. All rights reserved.